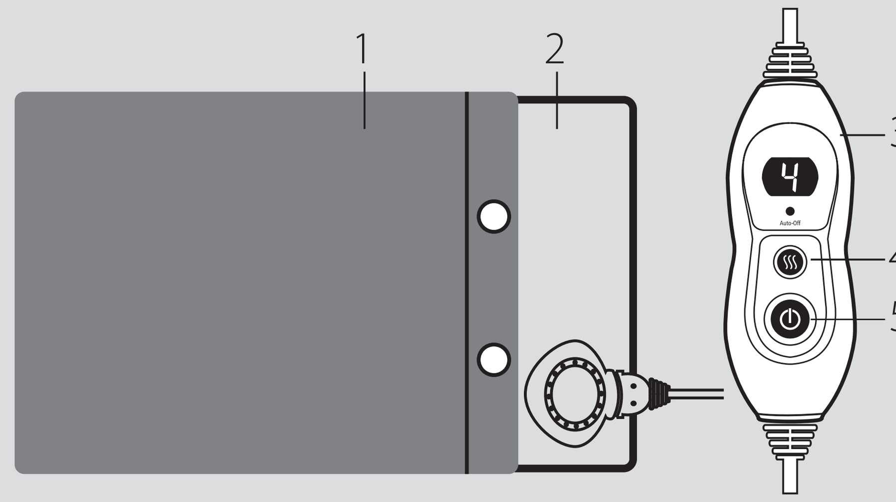

RU
1. Тканевый чехол - съемный, подлежит машинной стирке
2. Грелка
3. Регулятор
4. Кнопка выбора температуры
5. Кнопка ВКЛ / ВЫКЛ

PL
1. Materiał pokrowca – zdejmowany, można prać w pralce
2. Poduszka
3. Sterownik
4. Przycisk wyboru temperatury
5. Przycisk włącz/wyłącz

FA
۱. روکش پارچه ای – قابل جداسازی و شستشو با ماشین لباسشویی
۲. پد
۳. کنترل
۴. دکمه انتخاب سطح دما
۵. دکمه روشن/خاموش

AR
١. تغطية النسيج - قابلة للنقل وآلة قابل للغسل
٢. وسادة
٣. المتحكم
٤. زر اختيار درجة الحرارة
٥. مفتاح التشغيل

RU Русский Язык

Введение

Благодарим Вас за то,что приобрели электрогрелку Rossmax.Пожалуйста, прочтите данное руководство по эксплуатации перед первым использованием. Сохраните данное руководство,чтобы нужная информация была всегда под рукой в случае необходимости.

Важная информация ,сохраните ее для дальнейшего использования

- Это устройство не предназначено для медицинского применения в больницах; только для домашнего использования
- Во избежание поражения электрическим током при использовании электрогрелки, пожалуйста, соблюдайте следующие условия
  - Не используйте во влажном состоянии. Если электрогрелка стала влажной или мокрой, полностью высушите электрогрелку перед использованием
  - Используйте электрогрелку только в сухих помещениях, а не, например, в ванной комнате.
  - Необходимо проверять, что электрогрелка не повреждена каждый раз перед использованием, то есть не использовать ее, если есть видимые повреждения пульта управления, выключателей, вилки или самой электрогрелки.
  - Не вставляйте булавки или другие острые предметы.
- Чтобы избежать перегрева
  - Не оставляйте электрогрелку включенной без присмотра; отключайте ее, когда вы покидаете комнату
  - Не используйте электрогрелку в сложенном состоянии
  - Избегайте сминания электрогрелки
  - Не закрывайте регулятор! Чтобы убедиться, что функции регулятора работают правильно, не помещайте его на или под грелку, также не накрывайте его другими объектами
  - Кабель не должен быть намотан вокруг пульта управления
- Не позволяйте использовать устройство человеку, неспособному к движению, ребенку, человеку, не чувствительному к теплу или животным. Не позволяйте детям играть с устройством
- Убедитесь, чтобы дети не могли использовать данное устройство без присмотра. Эту электрогрелку не должны использовать дети в возрасте до 3 лет, поскольку они не в состоянии правильно отреагировать на перегрев. Дети старше 3 и до 8 лет не должны использовать это устройство, если родитель или опекун не установит регулятор на самый низкий уровень температуры 1
- Данное устройство может использоваться детьми в возрасте от 8 лет и более, а также людьми, у которых ограничены физические, сенсорные или умственные способности, или недостаточно опыта и/или знаний, если они находятся под контролем, или получили инструкции о том, как безопасно использовать устройство, и поняли вытекающие из этого опасности
- Чрезмерное применение при высоких температурных значениях может привести к ожогам кожи
- Данную электрогрелку можно использовать только в сочетании с регулятором, указанным на этикетке
- Если устройство может быть использовано в течение длительного периода, то есть во время сна пользователя, необходимо установить параметры, которые рекомендуется для непрерывной работы.
- Необходимо постоянно проверять устройство на наличие признаков износа или повреждений. Если имеются признаки износа, повреждений или устройство использовалось не по назначению, пожалуйста, обратитесь к производителю или уполномоченному агенту до любого дальнейшего использования
- Если кабель питания поврежден, он должен быть заменен производителем, уполномоченным агентом для того, чтобы избежать каких-либо опасностей
- Не пытайтесь открывать или ремонтировать устройство самостоятельно. Необходимы специальные инструменты, чтобы повторно собрать устройство
- Не прокалывайте и не втыкайте булавки или другие колючие, или острые предметы в электрогрелку
- Это устройство испускает очень слабые электрические и магнитные поля, которые могут нарушить функцию вашего кардиостимулятора. Поэтому, мы рекомендуем Вам проконсультироваться с врачом и изготовителем вашего кардиостимулятора, прежде чем использовать данное устройство
- Разрешить устройству остыть перед складыванием и храните его в сухом месте. Не ставьте на него тяжелые предметы, чтобы предотвратить деформацию
- Тепловые источники, такие как бутылки с горячей водой, грелки или подобное, не должны быть размещены на электрогрелке

Правила использования

- Подключите устройство в розетку
- Нажмите кнопку ВКЛ/ВЫКЛ ⏻ ; температура начнет отображаться на настройке 1. Через несколько минут вы сможете почувствовать, что электрогрелка стала заметно теплее. Если вам требуется более высокое значение температуры, зажмите кнопку выбора температуры , отображаемое значение температуры начнет двигаться от 1 до 4.
- Электрогрелка выключается автоматически.Через 90 минут непрерывного использования - загорится светодиодный индикатор. Для повторного включения нажмите кнопку включения/выключения ⏻ , а затем установите необходимые настройки температуры.
- Отключите устройство от розетки, когда вы закончите его использования.

⚠ **ПРЕДУПРЕЖДЕНИЕ:** Никогда не используйте электрогрелку без тканевого чехла.Позвольте циркулировать воздуху между грелкой и кожей во время использования.

Очистка и техническое обслуживание
Электрогрелка

- Перед очисткой электрогрелки, отключите ее от сетевой розетки и дайте ей остыть в течение не менее десяти минут.
- Электрогрелка оснащена съемным кабелем, отсоедините вилку и выньте кабель из электрогрелки.
- Очистите электрогрелку с помощью мягкой влажной ткани.
- Храните устройство в чистом и сухом месте, на твердой и ровной поверхности. Ничего не кладите сверху.

Чехол электрогрелки

- Снимите чехол с электрогрелки.
- Чехол можно стирать в стиральной машине.

⚠ **ПРЕДУПРЕЖДЕНИЕ**

- Не позволяйте регулятору намокнуть.
- Не используйте моющие средства или растворители, так как они могут повредить устройство.
- Никогда не держите регулятор под водой. В противном случае может попасть влага и вызвать повреждения.
- Полностью осушите электрогрелку и ее тканевый чехол перед повторным использованием.
- Очистка и техническое обслуживание не должны проводиться детьми без присмотра.

Техническая характеристика

Модели	: HP3040A / HP4060A
Электропитание	: 220-240 В AC 50 Гц
Тепловая мощность	: 100 Вт
Автоматический переключатель	: Автоматический переключатель
Условия эксплуатации	: использовать только в сухих помещениях
Условия хранения	Хранить на ровной, чистой и сухой поверхности
Размеры	: 30 x 40 cm / 40 x 60 cm

Объяснение символов

Прочитайте инструкцию	Отбеливание запрещено
Не вставляйте булавки	Не сушить в сушке
Не используйте в скрученном или сложенном состоянии	Не гладить
Не для использования очень маленькими детьми (0-3 года)	Не подвергать химической чистке
40°C обычная программа стирки	Предупреждение о рисках травмирования или опасностях для Вашего здоровья
Не мыть	

PL Język Polski

Wstęp

Dziękujemy za podjęcie decyzji o zakupie poduszki Rossmax, prosimy o zapoznanie się z instrukcją obsługi przed pierwszym użyciem i zachowanie jej do wglądu.

Ważne informacje - należy zachować do wykorzystania w przyszłości

- To urządzenie nie jest przeznaczone do użytku medycznego w szpitalach; wyłącznie do użytku domowego.
- Aby uniknąć ryzyka porażenia prądem podczas korzystania z klawiatury, należy przestrzegać następujących zasad
  - Nie używać jeśli urządzenie jest mokre, poczekać do całkowitego wyschnięcia.
  - Poduszkę używać tylko w pomieszczeniach suchych, a nie np. w łazience.
  - Przed każdym użyciem sprawdzić czy urządzenie nie jest uszkodzone, nie używać jeśli widoczne są jakiekolwiek uszkodzenia.
  - Nie wbijać szpilek (pinesek) lub innych ostrych przedmiotów.
- Aby uniknąć przegrzania
  - Nie pozostawiać włączonego urządzenia bez nadzoru. Wychodząc z pomieszczenia należy ją wyłączyć.
  - Nie używać poduszki jeśli jest złożona.
  - Unikać zaginania poduszki.
  - Nie przykrywać sterownika! Aby upewnić się że sterownik pracuje prawidłowo, nie kładź go na poduszce, pod poduszką ani nie przykrywaj innymi przedmiotami.
  - Przewód nie powinien być owinięty wokół sterowania ręcznego.
- Nie stosować przez osoby niezdolne do ruchu, dzieci, osoby wrażliwe na ciepło lub zwierzęta. Nie pozwalać dzieciom na zabawę urządzeniem.
- Dopilnuj, aby dzieci nie korzystały z urządzenia bez nadzoru. Ta poduszka elektryczna nie może być stosowana przez dzieci poniżej 3 lat, ponieważ nie są one w stanie zareagować na przegrzanie. Dzieci powyżej 3 i poniżej 8 lat nie mogą korzystać z tego urządzenia, chyba że rodzic lub opiekun ustawi temperaturę na najniższym poziomie.
- To urządzenie może być używane przez dzieci w wieku 8 lat i przez ludzi o obniżonych zdolnościach fizycznych, sensorycznych lub umysłowych lub z niewystarczającym doświadczeniem i wiedzą, pod warunkiem, że są one nadzorowane lub zostały przeszkolone w jaki sposób korzystać z urządzenia w sposób bezpieczny i zrozumieli wynikające z tego zagrożenia.
- Zbyt długie korzystanie może prowadzić do oparzenia.
- Ta poduszka może być używana tylko z urządzeniem sterującym podanym na etykiecie.
- Gdy urządzenie będzie używane przez dłuższy czas, np. podczas snu, kontrole powinny być dostosowane do ustawień zalecanych do pracy ciągłej.
- Przed każdym użyciem sprawdź czy urządzenie nie nosi oznak zużycia lub uszkodzenia. Jeżeli takie istnieją prosimy o kontakt z producentem lub autoryzowanym punktem sprzedaży.
- Jeśli kabel zasilający jest uszkodzony, musi zostać wymieniony przez producenta lub autoryzowany serwis w celu uniknięcia zagrożenia.
- Urządzenia nie należy otwierać lub samodzielnie naprawiać.
- Nie należy przedziurawiać poduszki, nie można przypinać do niej agrafki ani innych ostrych przedmiotów.
- Urządzenie emituje bardzo słabe pole elektryczne i magnetyczne które może zakłócać pracę rozrusznika serca. Zalecamy, aby skonsultować się z lekarzem przed rozpoczęciem korzystania z tego urządzenia.
- Urządzenie przed złożeniem i przechowywaniem należy pozostawić do ostygnięcia w suchym miejscu. Nie stawiaj na nim ciężkich przedmiotów, aby uniknąć wygięcia.
- Nie umieszczaj na poduszce żadnych źródeł ciepła takich jak np. butelka z gorącą woda itp.

Jak korzystać z urządzenia

- Podłącz urządzenie do gniazdka sieciowego
- Naciśnij przycisk ON/OFF ⏻ i wyświetl temperaturę na poziomie 1. Po kilku minutach poduszka będzie wyraźnie cieplejsza. Jeśli potrzebujesz wyższego ustawienia temperatury, naciśnij przycisk wyboru temperatury , a ustawienie będzie się zmieniać od 1 do 4.
- Po około 90 minutach ciągłej pracy poduszka wyłączy się automatycznie i zapali się dioda led. Aby włączyć ją ponownie, naciśnij przycisk ON/OFF ⏻ , a następnie ponownie do żądanego ustawienia poziomu grzania.
- Należy odłączyć urządzenie od gniazda sieciowego po zakończeniu pracy.

⚠ **UWAGA:** Nigdy nie należy używać poduszki bez pokrycia z tkaniny. Pozwól na cyrkulację powietrza pomiędzy poduszką, a skórą podczas użytkowania.

Czyszczenie i konserwacja
Poduszka elektryczna

- Przed przystąpieniem do czyszczenia poduszki, odłącz ją od gniazda sieciowego i pozostaw do schłodzenia przez co najmniej dziesięć minut.
- Poduszka jest wyposażona w zdejmowany kabel, wyjmij wtyczkę i wyjmij kabel z wkładu grzewczego.
- Poduszkę należy czyścić miękką, wilgotną szmatką.
- Urządzenie przechowywać w czystym i suchym miejscu, ułożone płasko, niczym nie przykryte.

Pokrowiec poduszki elektrycznej

- Wyciągnij poduszkę elektryczną z pokrowca.
- Pokrowiec można prać w pralce.

⚠ **UWAGA**

- Nie wolno dopuścić do zamoczenia sterownika.
- Nie wolno używać żadnych środków czyszczących ani rozpuszczalników, ponieważ mogą one spowodować uszkodzenie urządzenia.
- Nigdy nie trzymaj sterownika pod wodą. W przeciwnym razie wilgoć może spowodować uszkodzenie.
- Osusz poduszkę i jej pokrowiec przed ponownym włączeniem.
- Czyszczenie i konserwacja nie mogą być wykonane przez dzieci bez nadzoru osób dorosłych.

Dane techniczne

Modelu	: HP3040A / HP4060A
Dane techniczne	: 220-240 V AC 50 Hz
Moc grzewcza	: 100 W
Automatyczne wyłączanie	: Po około 90 min
Środowisko pracy	: Używaj wyłącznie w suchych pomieszczeniach
Warunki przechowywania	: Ułożone płasko, czyste i suche
Wymiary	: 30 x 40 cm / 40 x 60 cm

Objaśnienie symboli

Przeczytaj instrukcję	Nie wybielać
Nie wbijaj szpilek	Nie suszyć w suszarce
Nie używać złożonego lub pofałdowanego	Nie prasować
Nie może być stosowane przez małe dzieci (0-3 lat)	Nie czyścic na sucho
Prać w temperaturze 40°C	Ostrzeżenie związane z urazami lub zagrożeniem dla zdrowia
Nie prać	

• الغطاء يمكن غسله في الغسالة

⚠ **تحذير**

• تجعل وحدة التحكم عرضة للبلل.
• لا تستخدم أي منظفات أو مذيبات لأنها قد تؤدي إلى تلف الجهاز.
• لا تجعل وحدة التحكم تحت الماء. وإلا الرطوبة قد يدخل وتسبب أضرارا.
• قم بتجفيف الوسادة و غطائها النسيجي تماما قبل تشغيله مرة أخرى.
• لا يجوز جعل التنظيف والصيانة من قبل الأطفال دون إشراف.

الموديل	HP۳۰٤۰A / HP٤۰٦۰A
التيار الكهربائي	۲۲۰-۲٤۰ V AC ۵۰ Hz
النتاج الحرارة	۱۰۰ watts
إيقاف تلقائي	۹۰ دقيقة تقريبا.
حالة التشغيل	تستخدم فقط في الغرف الجافة
ظروف التخزين	يجب وضعها مسطحة ونظيفة وجافة
الأبعاد	۳۰ سم x ٤۰ سم / ٤۰ x ٦۰ سم

تفسير الرموز

قراءة التعليمات	لا تستعمل مبيض
ممنوع إدخال الدبابيس	لا تعثر الجافة
تستخدم مطوية أو مجعدة	لا يكوى
لايجوز استخدامها من قبل الأطفال الصغار جدا (۰ - ۳ سنوات)	لا تستخدم التنظيف الجاف
برنامج الغسيل العادي اضافيي ٤۰ درجة مئوية	تحذير من مخاطر الإصابة أو المخاطر الصحية
يغسل لا	

FA فارسی

معرفی

از تصمیم شما برای خرید پد گرمایشی رزمکس متشکریم. لطفا برای استفاده از دستگاه راهنمای دستورالعمل را مطالعه نمایید و در حفظ آن دقت نمایید تا هرگاه به اطلاعات آن نیاز داشتید در دسترس باشد.

اطلاعات مهم ضروری برای استفاده در آینده

• این دستگاه برای استفاده پزشکی در بیمارستان ها نمی باشد. فقط برای استفاده در منزل است.
• برای جلوگیری از خطر برق گرفتگی یا شوک الکتریکی لطفا (اطلاعات) ذیل را مطالعه نمایید.
- در صورت خیس بودن استفاده نکنید. اگر پد مرطوب یا خیس شده است ، آن را کاملا قبل از استفاده خشک نمایید.
- پد را فقط در جاهای خشک استفاده نمایید. به طور مثال در حمام استفاده نشود.
- هر بار پیش از استفاده پد را چک کنید تا سالم باشد. به طور مثال در صورت مشاهده خرابی روی پد، کنترل دستی، کلیدها،دوشاخه و یا خود پد از استفاده از دستگاه خودداری کنید.
- از وارد کردن سنجاق،سوزن و یا هر شیئ نوک تیز خودداری کنید
• برای جلوگیری از گرم شدن بیش از حد.
- پد گرمایشی روشن را بدون نظارت ترک نکنید. هنگامی که اتاق را ترک می کنید پد گرمایشی را خاموش نمایید.
- پد را به صورت تا شده استفاده نکنید.
- از مچاله و چروک کردن پد خودداری کنید.
- کنترل را داخل پوشش قرار ندهید. برای اطمینان از صحیح کار کردن کنترل آن را رو یا زیر پد گرمایشی قرار ندهید و یا آن را با اشیا دیگر نپوشانید.
- کابل نباید دور کنترل دستی پیچیده شود.
• دستگاه برای افراد دارای ناتوانی حرکتی، کودکان،افراد غیرحساس به گرما و حیوانات نباید استفاده شود. از بازی کردن کودکان با دستگاه جلوگیری نمایید.
• کودکان نباید بدون مراقبت از دستگاه استفاده کنند. به دلیل عدم توانایی واکنش کودکان زیر ۳ سال به گرمای بیش از حد، استفاده از این پد برای این رده سنی ممنوع است. کودکان بین ۳ تا ۸ سال نیز نباید از دستگاه استفاده کنند مگر اینکه تحت مراقبت والدین و یا یک ناظر بوده و درجه حرارت بر روی کمترین دما تنظیم شده باشد. (حالت ۱).
• افراد ۸سال به بالا ،افراد کم توان جسمی،حسی و ذهنی، افراد بدون تجربه و یا دانش کافی می توانند از این دستگاه استفاده نمایند به شرطی که تحت نظر یک فرد بوده و یا طرز استفاده صحیح و ایمن دستگاه را فرا گرفته باشند و از خطرات ناشی از آن آگاه باشند.
• استفاده بیش از حد در حالت دمای بالا میتواند منجر به سوختگی های پوستی شود.
• این پد گرمایشی تنها با کنترلی که بر روی برچسب مشخص شده است باید کار کند.
• زمانی که احتمال دارد دستگاه برای مدت طولانی تری استفاده شود ، مثلا زمانی که فرد ممکن است به خواب رود، کنترل باید روی حالت پیشنهادی برای کارکرد مداوم تنظیم شود.
• دستگاه را مدام برای نشانه های خرابی ،خوردگی و ساییدگی چک کنید.اگر نشانه هایی از خرابی خوردگی و یا ساییدگی وجود دارد و یا دستگاه اشتباه استفاده شده است،قبل از هرگونه استفاده بعدی لطفا با سازنده یا نماینده مجاز وی تماس حاصل نمایید.
• اگر کابل برق دچار خرابی شده است باید توسط سازنده محصول و یا نماینده مجاز وی جایگزین شود تا از هرگونه خطری جلوگیری شود.
• شخصا برای باز کردن و یا تعمیر دستگاه اقدام نکنید. ابزار و لوازم مخصوصی برای جمع بندی دوباره دستگاه مورد نیاز است.
• به هیچ عنوان سنجاق قفلی به پد وصل نکنید و یا اشیا نوک تیز را در آن فرو نکنید.
• این دستگاه میدان های بسیار ضعیف الکتریکی و مغناطیسی ساطع می کند که ممکن است دستگاه ضربان ساز قلب شما را مختل نماید. لذا توصیه میشود قبل از استفاده از این دستگاه با پزشک معالج خود و سازنده دستگاه ضربان ساز قلب خود مشورت نمایید.
• (بعد از استفاده از دستگاه) اجازه دهید دستگاه خنک شود و سپس برای تا کردن و نگهداری در یک مکان خشک اقدام نمایید. از قرار دادن اجسام سنگین روی دستگاه برای جلوگیری از خم شدن خودداری نمایید.
• منابع گرما نظیر بطری آب گرم، پدهای گرمایشی و نظیر آن نباید روی پد قرار داده شوند.

روش استفاده

• دوشاخه دستگاه را به منبع برق(پریز) وصل کنید.
• دکمه روشن/خاموش را فشار ⏻ داده و دما را در حالت شماره ۱ نمایش دهید. بعد از چند دقیقه گرمتر شدن پد را به صورت قابل توجهی حس خواهید کرد. اگر به دمای بالاتری نیاز دارید ، مرتبا دکمه انتخاب حالت دما را فشار دهید . دمای نمایش داده شده از حالت شماره ۱ تا حالت شماره ٤ به صورت چرخشی تغییر می کند.
• پس از حدود ۹۰ دقیقه استفاده بدون وقفه، پد گرمایشی به صورت خودکار خاموش و چراغ مشخص کننده خاموش شدن خودکار" روشن می گردد ". برای روشن نمودن مجدد، دکمه آن/آف را فشار دهید ⏻ و سپس به حالت (وضعیت) دلخواه دما بروید.
• پس از استفاده از دستگاه آن را از منبع تغذیه جدا کنید.

⚠ **اخطار:** هرگز پد را بدون روکش پارچه استفاده نکنید. اجازه دهید مقداری جریان هوا بین پد و پوست بدن در هنگام استفاده برقرار باشد.

نگهداری و تمیز کردن
پد گرمایشی

• قبل از پاک کردن پد، آن را از منبع تغذیه خروجی جدا کرده و اجازه دهید حداقل ۱۰ دقیقه خنک شود.
• پد گرمایشی مجهز به یک کابل جدا شونده است.دوشاخه را جدا کرده و کابل را از پد گرمایشی جدا نمایید.
• پد را با استفاده از یک پارچه نرم و مرطوب تمیز کنید.
• دستگاه را در محل تمیز و خشک نگهداری کنید. باید به صورت کاملا صاف پهن شده و هیچگونه وسیله یا پوششی روی آن نباشد.

روکش پد گرمایشی

• پد گرمایشی را از روکش آن جدا سازید.
• روکش را می توانید توسط ماشین لباسشویی بشورید.

⚠ **اخطار**

• اجازه ندهید که کنترل خیس شود.
• از هیچگونه پاک کننده و یا حلال برای پاک کردن استفاده نکنید. ممکن است به دستگاه آسیب برساند.
• هیچگاه کنترل را زیر آب قرار ندهید. درغیر اینصورت امکان ورود رطوبت و خرابی وجود دارد.
• پد و روکش پارچه ای آن را قبل از روشن نمودن، مجدد خشک نمایید.
• تمیز کردن و نگهداری نباید توسط کودکان بدون نظارت انجام شود.

اطلاعات فنی

مدل	HP۳۰٤۰A / HP٤۰٦۰A
منبع تغذیه	۲۲۰-۲٤۰ V AC ۵۰ Hz
خروجی گرما	۱۰۰ watts
خاموش شدن خودکار	تقریبا ۹۰ دقیقه
وضعیت عملیاتی	تنها در فضاهای خشک استفاده شود
وضعیت ذخیره	به صورت صاف،تمیز و خشک پهن شود
الأبعاد	۳۰ سانتی متر x ٤۰ سانتی متر / ٤۰ سانتی متر x ٦۰ سانتی متر

شرح نمادها

دستورالعمل را بخوانید	از سفیدکننده استفاده نکنید
از الصاق سنجاق یا سوزن خودداری کنید	برای خشک کردن تشک از تکان دادن آن خودداری کنید.
در حالت تاشده یا جمع شده استفاده نکنید	اتوکشی نکنید
استفاده برای افراد ۳ سال و پایین تر ممنوع	خشکشویی نکنید
به آرامی با دمای ۴۰ درجه بشویید.	اخطار: احتمال ریسک آسیب دیدن یا به مخاطره افتادن سلامتی وجود دارد
شستشو ممنوع	

rossmax

Model: **HP3040A**
HP4060A

EN Instruction Manual
DE Bedienungsanleitung
PL Instrukcja obsługi
ES Manual de usuario
FR Mode d'emploi
RU Руководство по эксплуатации
AR كتيب التعليمات
FA دستورالعمل راهنما

www.rossmax.com

Warranty Registration (Must be completed within 10 days of purchase)

Customer Name: ____________________

Street Address: ____________ **City:** ____________

State: ____________ **ZIP code:** ____________

Telephone: ____________ **E-mail address:** ____________

Gender: Male ☐ **Female** ☐ **Age:**

Product Information

Date of purchase: ____________________

Store where purchased: ____________________

Price Paid (excl. Tax): ____________________

This instrument is covered by a 2 year guarantee from the date of purchase. The guarantee is valid only on presentation of the guarantee card completed by the dealer confirming date of purchase or the receipt. Opening or altering the instrument invalidates the guarantee. The guarantee does not cover damage, accidents or non-compliance with the instruction manual. Please contact Rossmax service.

Rossmax Swiss GmbH
Tramstrasse 16, CH-9442 Berneck, Switzerland
www.rossmax.com

RM_IB_HP3040A_V9_ver1513
IN0HP3040A00000XX

AR العربية

مقدمة

شكرا لقرارك لشراء وسادة التدفئة روسماكس ، يرجى الاطلاعا دليل التعليمات قبل أن تبدأ والحفاظ على تعليمات المستخدم وذلك ليكون هذه المعلومات قريبة كلما كانت هناك حاجة إليها.

معلومات هامة الاحتفاظ بها لاستخدامها في المستقبل

• ليس الغرض من هذا الجهاز الاستخدام الطبي في المستشفيات؛ للاستخدام المنزلي فقط.
• لتجنب أي خطر أو حدوث صدمة كهربائية عند استخدام الوسادة، يرجى مراعاة ما يلي.
- لا يجب استخدامه إذا كان رطبا. إذا أصبحت الوسادة رطبة أو مبللة،يجب تجفيفها تماما قبل الاستخدام.
- فقط استخدم الوسادة في الغرف الجافة، وليس على سبيل المثال في الحمام.
- تأكد من أن الوسادة غير تالفة في كل مرة قبل الاستخدام، أي لا تستخدمها إذا كان هناك ضرر مرئي لأي من المفاتيح، والمكونات أو الوسادة نفسها.
- ممنوع إدخال دبابيس أو أدوات حادة أخرى.
• لتجنب ارتفاع درجة الحرارة.
- لا تترك الوسادة في وضع التشغيل بعيدا عن الرقابة. يرجى إطفائه عند مغادرة الغرفة.
- لا تستخدم الوسادة إذا كانت مطوية.
- تجنب تجعيد الوسادة.
- لا تغطي وحدة تحكم ل! للتأكد من أن وظائف التحكم تعمل بشكل صحيح، لا تضعه على أو تحت وسادة التدفئة أو تغطية ذلك مع أشياء أخرى
- ينبغي أن يكون الكابل غير مجرح حول مفتاح التحكم.
• لا تستخدم على شخص غير قادر على الحركة، طفل، شخص حساس للحرارة، أو الحيوانات. لا تدع الأطفال يلعبون مع الجهاز.
• تأكد أن الأطفال لا تستخدم هذا الجهاز بغير رقابة. وسادة التدفئة قد لا يتم استخدامها من قبل الأطفال دون سن ۳ سنوات من العمر لأنها غير قادرة على الاستجابة لارتفاع درجة الحرارة. الأطفال فوق ۳ وتحت ۸ سنوات من العمر يجب عدم استخدام هذا الجهاز إلا إذا وضعت تحت إشراف أحد الوالدينحيث يكون وضع التحكم إلى أدنى درجة الحرارة عند الإعداد.
• هذا الجهاز يمكن استخدامهه من قبل الأطفال الذين تتراوح أعمارهم بين ۸ أو أكثر وقبل الناس الذين خفضت القدرات البدنية والحسية أو العقلية أو الخبرة و / أو المعرفة غير الكافية، شريطة أن يتم الإشراف عليهم أو قد تعلموا تعليمات حول كيفية استخدام الجهاز بأمان ولقد فهموا المخاطر المصاحبة.
• الإستخدام المفرط على درجة عالية يمكن أن يؤدي إلى حروق الجلد.
• وسادة التدفئة هذه يجوز فقط استخدامها جنبا إلى جنب مع وحدة التحكم المحدد في الملصق.
• عندما يكون من المحتمل أن تستخدمه لفترة طويلة، أي قبل النوم ، ينبغي تعديل ضوابط لإعداد الموصى بها للاستخدام المستمر.
• افحص الجهاز في كثير من الأحيان عن علامات البلي أو الأضرار. إذا كان هناك تم إساءة الاستخدام مع علامات البلى أو الضرر أو الجهاز، الرجاء الاتصال بالشركة المصنعة أو الوكيل المعتمد قبل أي إستخدام.
• في حالة تلف كابل الطاقة، يجب أن تبدل من قبل الشركة المصنعة، وهي الوكيل المعتمد لتجنب أي مخاطر.
• لا تحاول فتح أو إصلاح الجهاز بنفسك. أدوات خاصة مطلوبة لإعادة تجميع الجهاز
• تجنب ثقب الوسادة، ولا تعلق دبابيس الأمان أو غيرها من الأشياء ذو نهايات مدببه أو حادة إلى الوسادة
• هذا الجهاز تنبعث منه مجالات كهربائية ومغناطيسية ضعيفة جدا التي قد تخل وظيفة جهاز تنظيم ضربات القلب الخاص بك. ولذلك، فإننا ننصح باستشارة الطبيب والشركة المصنعة لجهاز تنظيم ضربات القلب الخاص بك قبل استخدام هذا الجهاز.
• اترك الجهاز يبرد قبل الطي وتخزينها في مكان جاف. لا تضع الأشياء الثقيلة عله لمنع التواءه.
• يجب عدم وضع مصادر الحرارة، مثل زجاجات المياه الساخنة، ومنصات التدفئة أو ما شابه ذلك، على الوسادة.

كيفية استخدام

• قم بتوصيل الوحدة بمقبس التيار الكهربائي.
• اضغط على زر ⏻ التشغيل واستعرض درجة الحرارة في الضبط. بعد بضع دقائق سوف تكون قادرا على الشعوربالوسادة أكثر دفئا بشكل ملحوظ. إذا كنت تحتاج إلى تزيد درجة الحرارة أعلى من ذلك، اضغط باستمرار زر اختيار درجة الحرارة ودرجة الحرارة عرض يدور ١-٤ الإختيارات.
• وسادة الحرارة سوف تغلق تلقائيا وسوف تضيء المؤشر بعد تقريبا. ۹۰ دقيقة من الاستخدام المتواصل. للتبديل إعادته مرة أخرى، اضغط زر ⏻ التشغيل ومن ثم العودة إلى درجة الحرارة المطلوبة
• بفصل وحدة من مقبس التيار الكهربائي بمجرد الانتهاء من استخدامه.

⚠ **تحذير:** ممنوع استخدام الوسادة من دون غطاء من القماش. تسمح ببعض دوران الهواء بين الوسادة والجلد أثناء الاستخدام.

التنظيف و صيانة
وسادة الحرارية

• قبل تنظيف الوسادة، أفصله عن مأخذ التيار الكهربائي ودعه يبرد لمدة عشر دقائق على الأقل.
• وقد تم تجهيز لوحة التدفئة مع كابل للانفصال، افصل القابس وإزل الكبل من وسادة التدفئة.
• قم بتنظيف الوسادة باستخدام قطعة قماش مبللة لينة
• قم بتخزين الوحدة في مكان نظيف وجاف، وضعها في شكل مسطح بدون غطاء أوأي شيئ فوقه.

غطاء الوسادة الحرارية

• قم بإزالة الوسادة الحرارية من غلافها.

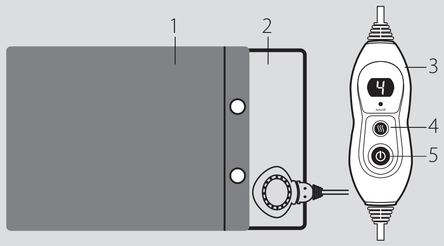

EN
1. Fabric cover – removable and machine washable.
2. Pad
3. Controller
4. Temperature selection button
5. ON/OFF button

ES
1. Cubierta textil Desmontable y lavable a máquina
2. Almohadilla
3. Controladora
4. Botón selección de temperatura
5. Botón puesta en marcha

DE
1. Weicher Stoffbezug – abnehmbar und maschinenwaschbar.
2. Heizkissen
3. Wärmeregler
4. Temperaturwahl-Taste
5. ON/OFF Knopf

FR
1. Housse de tissu - amovible et lavable en machine
2. Coussin
3. Contrôleur
4. Bouton de sélection de la température
5. Bouton Marche / Arrêt

EN English

Introduction
Thank you for your decision to purchase Rossmax heating pad. Please peruse this instruction manual prior to first start up and carefully keep this user instruction so as to have this information on hand whenever it is needed.

Important information retain for future use

- This device is not intended for medical use in hospitals; for household use only.
- To avoid any risk of electric shock when using the pad, please observe the following:
  - Do not use if wet. If the pad has become damp or wet, completely dry the pad before use.
  - Only use the pad in dry rooms, not e.g. in the bathroom.
  - Check that the pad is undamaged each time before use, i.e. do not use it if there is visible damage to the hand control, switches, plug or the pad itself.
  - Do not insert pins or other sharp objects.
- To avoid overheating:
  - Do not leave the pad switched on unsupervised; switch it off when you leave the room.
  - Do not use the pad while folded.
  - Avoid creasing the pad.
  - Do not cover the controller! To ensure that the controller functions correctly, do not place it on or under the heating pad or cover it with other objects.
  - The cable should not be wound around the hand control.
- Do not use on a person incapable of movement, a baby, a person insensitive to heat, or animals. Do not let children play with the device.
- Ensure that children do not use this device unsupervised. This heating pad may not be used by children under 3 years old as they are unable to respond to overheating. Children above 3 and under 8 years of age must not use this device unless a parent or guardian has set the control to the lowest temperature setting 1.
- This device may be used by children aged 8 or over and by people who have reduced physical, sensory or mental abilities or inadequate experience and/or knowledge, provided they are supervised or have been instructed on how to use the device safely and have understood the resulting dangers.
- Excessive application at a high setting can result in skin burns.
- This heating pad may only be used in conjunction with the controller specified on the label.
- When the device is likely to be used for an extended period, i.e. by the user falling asleep, controls should be adjusted to a setting recommended for continuous use.
- Examine the device frequently for signs of wear or damage. If there are signs of wear or damage or the device has been misused, please contact the manufacturer or authorized agent prior to any further use.
- If the power cable is damaged, it must be replaced by the manufacturer, an authorized agent in order to avoid any hazards.
- Do not attempt to open or repair the device yourself. Special tools are required to re-assemble the device.
- Neither pierces the pad with, nor attaches safety pins or other spiky or sharp objects to the pad.
- This device emits very weak electrical and magnetic fields which may disturb the function of your cardiac pacemaker. Therefore, we recommend you to consult your physician and the manufacturer of your cardiac pacemaker before using this device.
- Allow the device to cool down before folding and storing it in a dry place. Do not place heavy objects on it to prevent buckling.
- Heat sources, such as hot water bottles, heating pads or similar, must not be placed on the pad.

How to use

- Plug the unit into the mains outlet.
- Press ⏻ and display the temperature at 1 setting. After a few minutes you will be able to feel the pad getting noticeably warmer. If you require a higher temperature setting, continuously press ♨ and the displayed temperature circulates from 1 to 4 selections.
- The heating pad will switch off automatically and LED indicator will light up after approx. 90minutes of continuous use. To switch it back on again, Press ⏻ and then back to the desired heat setting.
- Unplug the unit from the mains outlet once you have finished using it.

⚠ **WARNING:** Never use the pad without the fabric cover. Allow some air circulation between the pad and skin during use.

Cleaning and maintenance
Heating pad

- Before cleaning the pad, unplug it from the mains outlet and let it cool down for at least ten minutes.
- The heating pad is equipped with a detachable cable, disconnect the plug and remove the cable from the heating pad.
- Clean pad by using a soft damp cloth.
- Store the unit in a clean and dry place, laid out flat with nothing covering or resting on top of it.

Heating pad cover

- Remove the heating pad from its cover.
- The cover can be machine washed.

⚠ **WARNING**
- Do not allow controller to get wet.
- Do not use any detergents or solvents as they may damage the device.
- Never hold the controller under water. Otherwise moisture may enter and cause damage.
- Dry the pad and its fabric cover completely before switching it on again.
- Cleaning and maintenance shall not be made by children without supervision.

Technical Data

Model	: HP3040A / HP4060A
Power Supply	: 220-240 V AC 50 Hz
Heat output	: 100 watts
Auto switch off	: approx. 90 mins
Operating condition	: Only use in dry rooms
Storage condition	: Laid out flat, clean and dry
Dimensions	: 30 x 40 cm / 40 x 60 cm

Explanation of symbols

🕮	Read the instructions	✕	Do not bleach
⊗	Do not insert pins	⊠	Do not tumble dry
⊘	Do not use folded or rucked	⊠	Do not iron
⊘	Not to be used by very young children (0 - 3 year).	⊠	Do not dry - clean
🛁	40°C normal washing program	⚠	**WARNING:** Warning of risks of injury or health hazards.
🛁	Do not wash		

ES Español

Introducción
Gracias por su decisión de comprar la almohadilla Rossmax. Por favor lea atentamente estas instrucciones antes de su primera puesta en funcionamiento y guarde estas instrucciones cuidadosamente para poder disponer de esta información siempre que le sea necesario.

Información importante. Consérvela para uso posterior

- Este dispositivo no esta previsto para uso médico hospitalario. Uso doméstico exclusivamente.
- Para evitar cualquier riesgo de descarga eléctrica durante el uso de la almohadilla, por favor asegúrese de seguir las siguientes indicaciones:
  - No use si está húmedo. Si la almohadilla se ha mojado o está húmeda asegúrese de secarla completamente antes de su uso.
  - Solo use la almohadilla en entornos secos. Por ejemplo no la use en cuartos de baño
  - Compruebe que la almohadilla no tiene ningún desperfecto antes de su uso. Por ejemplo, no la use si observa algún daño en la controladora, en los interruptores, el enchufe o la almohadilla
  - No inserte agujas ni ningún objeto punzante
- Para evitar sobrecalentamientos
  - No deje la almohadilla conectada sin supervisión. Desconéctela cuando usted deje la habitación
  - No use la almohadilla doblada
  - Evite formar dobleces extremas
  - No cubra la controladora. Para asegurar que la controladora funciona correctamente, no la coloque sobre o bajo la almohadilla. Asimismo asegúrese de que no quede cubierta por otros objetos
  - El cable no debe ser enrollado alrededor de la controladora
- No la use en personas con movilidad reducida, en bebés, en personas insensibles al calor o en animales. No deje que los niños jueguen con el dispositivo
- Asegúrese de que los niños no usen este dispositivo sin supervisión. Esta almohadilla no debe ser usada por niños menores de 3 años ya que podrían no reaccionar a sobrecalentamientos. Los niños entre 3 y 8 años no deben usar este dispositivo sin que un adulto responsable haya ajustado la temperatura al mínimo nivel posible (1)
- Este dispositivo puede ser usado por niños a partir de 8 años y por personas con habilidades físicas, sensoriales o mentales reducidas o con experiencia y/o conocimientos inadecuados siempre y cuando sean supervisados o hayan sido instruidos adecuadamente en el uso correcto y seguro y hayan entendido los peligros inherentes a su uso.
- Un uso excesivo puede llegar a causar quemaduras
- Esta almohadilla solo puede ser usada junto a la controladora especificada en su etiqueta
- Cuando esté previsto su uso por un tiempo prolongado (por ejemplo cuando es posible que el usuario quede dormido, la controladora debería ser ajustada a un nivel recomendado para un largo uso
- Examine el dispositivo con frecuencia para controlar que no haya ningún daño. Si observa algún desperfecto , desgaste, o mal uso, por favor contacte con el fabricante o con el agente autorizado antes de volver a usar.
- Si el cable sufre daños, solo puede ser reemplazado por el fabricante o agente autorizado para evitar poder evitar cualquier riesgo
- No intente abrir o reparar el dispositivo usted mismo. Se necesitan herramientas especiales para poder volver a montar el dispositivo.
- No perfore la almohadilla, no use imperdibles o cualquier tipo de elementos punzantes o afilados con la almohadilla
- Este dispositivo emite un ligero campo electromagnético que podría alterar el correcto funcionamiento de su marcapasos. Por ese motivo se recomienda que consulte con su doctor y/o con el fabricante de su marcapasos antes de usar esta almohadilla
- Permita que el dispositivo se enfrie antes de doblarlo y guardarlo en un lugar seco. No coloque objetos pesados sobre el para evitar deformaciones
- No deben colocarse fuentes de calor como botellas de agua caliente, otras almohadillas o similares sobre la almohadilla

Como usar

- Conecte la unidad a la corriente
- Presione el botón ⏻ de puesta en marcha y ajuste la temperatura al nivel 1. Después de unos minutos podrá observar un incremento de temperatura notable. Si necesita una juste de temperatura mas elevado, puede ir presionando el botón ♨ de selección de temperatura. Los niveles irán seleccionándose de modo correlativo del 1 al 4
- La almohadilla se desconectará automáticamente y el indicador LED se iluminará después de aproximadamente 90 minutos de uso continuado. Para volver a poner en marcha, presione el botón ⏻ de puesta en marcha y vuelva a ajustar el nivel de calor deseado.
- Desconecte la unidad de la corriente una vez haya acabado de utilizarla .

⚠ **AVISO:** No use nunca la almohadilla sin su cubierta textil. Permita que el aire pueda circular entre la piel y la almohadilla durante su uso.

Limpieza y mantenimiento
Almohadilla

- Antes de limpiar la almohadilla, desconecte la unidad de la corriente y permita que se enfríe al menos durante 10 minutos
- La almohadilla está equipada con un cable desconectable. Desconecte de la corriente y de la almohadilla
- Limpie la almohadilla con un trapo suave ligeramente húmedo
- Guarde la unidad en un lugar limpio y seco. Pongalo plano y no deposite objetos sobre ella

Cubierta de la almohadilla

- Separe la almohadilla de su cubierta
- La cubierta puede ser lavada a máquina

⚠ **AVISO:**
- No permita que la controladora se moje o humedezca
- No use ningún disolvente o detergente ya que podría dañar el dispositivo
- Nunca ponga la controladora bajo el agua ya que causaría daños irreparables
- Seque completamente la almohadilla antes de volver a ponerlo en marcha
- La limpieza y mantenimiento no deberían ser realizados por niños sin supervisión

Datos técnicos

Modelo	: HP3040A / HP4060A
Alimentación	: 220-240 V AC 50 Hz
Emisión de calor	: 100 watts
Auto apagado	: approx. 90 mins
Condiciones de funcionamiento	: Use solo en entornos secos
Condiciones de almacenamiento	: Extendida plana, limpia y seca
Dimensiones	: 30 x 40 cm / 40 x 60 cm

Explicación de los símbolos

🕮	Lea las instrucciones	✕	No usar lejía
⊗	No use alfileres	⊠	No usar secadora
⊘	No use doblada	⊠	No planchar
⊘	No debe ser usada por niños de menos de 3 años	⊠	No limpieza en seco
🛁	40°C programa normal	⚠	Aviso de riesgo, daños o peligros para la salud
🛁	No lavar		

DE Deutsch

Einführung
Danke, dass Sie sich entschieden haben ein Rossmax Heizkissen zu kaufen. Bitte lesen Sie diese Bedienungsanleitung vor der ersten Inbetriebnahme und bewahren Sie diese sorgfältig auf, so dass Sie diese Informationen bei gebrauch sofort bereit haben.

Wichtige Informationen, bitte für späteren Gebrauch aufbewahren

- Dieses Gerät ist nicht für den medizinischen Gebrauch in Krankenhäusern gedacht: Nur für den häuslichen Gebrauch.
- Zur Vermeidung von Elektroschocks bei der Anwendung beachten Sie bitte Folgendes
  - Kissen nicht in nassem Zustand verwenden. Feuchte oder nasse Kissen müssen vor der Verwendung vollständig getrocknet werden.
  - Nur in trockenen Räumen verwenden, z.B. nicht im Badezimmer.
  - Vor jeder Verwendung des Kissens sicherstellen, dass dieses nicht beschädigt ist. Bei sichtbarer Beschädigung von Wärmeregler, Schalter, Stecker oder Kissen darf dieses nicht verwendet werden.
  - Keine Sicherheitsnadeln oder andere scharfe/spitze Objekte anbringen.
- Vermeidung von Überhitzung:
  - Eingeschaltetes Kissen nicht unbeaufsichtigt lassen. Schalten Sie es aus, wenn Sie den Raum verlassen.
  - Kissen nicht in gefaltetem Zustand verwenden.
  - Kissen nicht verknittern.
  - Wärmeregler nicht abdecken! Um eine korrekte Funktion des Wärmereglers zu gewährleisten, darf dieser weder auf oder unter das Heizkissen gelegt, noch mit anderen Gegenständen zugedeckt werden.
  - Das Kabel sollte nicht um den Wärmeregler gewickelt werden.
- Nicht für gelähmte Menschen, Babys, besonders hitzeunempfindliche Personen oder Tiere geeignet. Lassen Sie Kinder nicht mit dem Gerät spielen.
- Sorgen Sie dafür, dass Kinder das Gerät nicht unbeaufsichtigt benutzen. Kinder unter 8 Jahren dürfen das Gerät nicht verwenden, ausser ein Elternteil oder Erziehungsberechtigter hat den Wärmeregler auf die niedrigste Temperaturstufe 1 eingestellt.
- Kinder ab 8 Jahren und darüber und Personen mit reduzierten physischen, sensorischen oder mentalen Fähigkeiten oder mangelnder Erfahrung und/oder Wissen dürfen dieses Gerät benutzen, sofern sie beaufsichtigt oder im sicheren Umgang mit dem Gerät geschult wurden und die daraus resultierenden Gefahren verstanden haben.
- Dauerhafte Anwendung bei hoher Wärmeeinstellung kann zu Verbrennungen führen.
- Das Heizkissen darf nur in Verwendung mit dem dazu spezifischen Wärmeregler gem. Etikette in Betrieb genommen werden.
- Wenn das Gerät über einen längeren Zeitraum eingeschaltet bleibt, z. B. wenn der Benutzer einschläft, dann sollte mit dem Wärmeregler die Einstellungen für den Dauerbetrieb gewählt werden.
- Das Gerät öfters auf Abnutzung oder Beschädigung überprüfen. Wenn Anzeichen für Abnutzung / Beschädigung existieren oder das Gerät unsachgemäss verwendet wurde, kontaktieren Sie bitte, vor der erneuten Verwendung, den Hersteller oder einen autorisierten Fachhändler.
- Weist das Netzkabel Beschädigungen auf, ist es durch den Hersteller, einen autorisierten Fachhändler oder eine entsprechend qualifizierte Person auszutauschen, um jede Gefährdung zu vermeiden.
- Versuchen Sie nicht, das Gerät selber zu öffnen oder zu reparieren. Zum Wiederzusammenbau des Geräts sind Spezialwerkzeuge erforderlich.
- Keine Sicherheitsnadeln oder andere scharfe/spitze Objekte anbringen.
- Von diesem Gerät gehen sehr schwache elektrische und magnetische Felder aus, die eventuell die Funktion Ihres Herzschrittmachers beeinträchtigen könnten. Deshalb empfehlen wir Ihnen, Ihren Arzt und den Hersteller Ihres Herzschrittmachers vor der Benutzung des Geräts zu konsultieren.
- Lassen Sie das Gerät abkühlen, bevor Sie es falten und an einem trockenen Ort aufbewahren. Legen Sie keine schweren Gegenstände darauf, um Knickungen zu vermeiden.
- Wärmequellen, wie Wärmflaschen, Heizkissen oder ähnliches sollten nicht auf das Kissen gelegt werden.

Benutzung

- Schliessen Sie das Gerät an die Steckdose an.
- Drücken Sie die ON / OFF-Taste ⏻ und Anzeige der Temperatur, bei der 1. Einstellung Nach einigen Minuten werden Sie die langsame Erwärmung des Heizkissens spühren. Wenn Sie eine höhere Temperatur einstellen wollen, drücken Sie kontinuierlich die Temperaturwahl-Taste ♨ und die angezeigte Temperatur zirkuliert von 1-4 der Wärmestufen.
- Nach ca. 90 Minuten im Dauerbetrieb schaltet sich das Heizkissen automatisch aus. Die Kontrolllampe blinkt bis zur Neueinstellung oder Ausschaltung. Um die Zeitschaltuhr zurückzusetzen und eine neue einzuleiten, drücken den ON/OFF Knopf ⏻ und wählen Sie die gewünschte Wärmestufe aus.
- Trennen Sie das Gerät vom Stromnetz, wenn Sie es nicht mehr benutzen.

⚠ **WARNUNG:** Verwenden Sie das Heizkissen niemals ohne den Stoffbezug. Stellen Sie sicher, dass während der Anwendung etwas Luft zwischen Heizkissen und Haut zirkulieren kann.

Reinigungs-Anleitung
Heizkissen

- Trennen Sie das Gerät vor der Reinigung immer vom Stromnetz und lassen Sie es für min. 10 min. abkühlen.
- Das Heizkissen ist mit einem abnehmbaren Kabel ausgerüstet, ziehen Sie den Stecker und ziehen Sie das Kabel aus dem Heizkissen.
- Das Heizkissen kann mit einem weichen, feuchten Tuch gereinigt werden.
- Bewahren Sie das Gerät an einem sauberen, trocken Ort, flach ausgebreitet ohne Gegenstände auf es zu legen.

Stoffbezug für das Heizkissen

- Entfernen Sie das Heizkissen vom Stoffbezug.
- Der Stoffbezug ist maschinenwaschbar.

⚠ **WARNUNG**
- Der Wärmeregler darf nicht nass werden.
- Verwenden Sie keine Reinigungs- oder Lösungsmittel, denn diese könnten das Gerät beschädigen.
- Halten Sie den Wärmeregler keinesfalls ins Wasser. Feuchtigkeit könnte eindringen und den Wärmeregler beschädigen.
- Trocknen Sie das Heizkissen und den Stoffbezug vor der erneuten Verwendung vollständig.
- Der Reinigungsprozess darf nicht von Kindern ohne Aufsicht durchgeführt werden.

Technische Daten

Model	: HP3040A / HP4060A
Netzteil	: 220-240 V AC 50 Hz
Heizleistung	: 100 Watt
Automatische Abschaltung	: Ca. 90 Minuten
Betriebszustand	: Nur in trockenen Räumen verwenden
Aufbewahrungsbedingungen	: Flach auslegen, sauber und trocken
Abmessungen	: 30 x 40 cm / 40 x 60 cm

Erklärung der Symbole

🕮	Lesen Sie die Gebrauchsanweisung	✕	Bleichen nicht erlaubt
⊗	Stecken Sie keine Nadeln rein	⊠	Nicht im Trockner trocknen
⊘	Nicht falten	⊠	Nicht bügeln
⊘	Nicht in die Hände von sehr jungen Kindern geben (0-3 Jahre)	⊠	Nicht chemisch Reinigen
🛁	40°C normaler Waschgang	⚠	Warnung vor Verletzungen, Risiken oder Gesundheitsgefahren
🛁	Darf nicht gewaschen werden		

FR Française

Introduction
Merci pour votre décision d'acheter un coussin chauffant Rossmax, veuillez lire ce manuel d'instructions avant de commencer la mise en place et conserver ces instructions utilisateur avec précaution afin d'avoir de les avoir à portée de main chaque fois que cela est nécessaire.

Conserver ces informations importantes pour une utilisation future

- Cet appareil n'est pas destiné à un usage médical à l'hôpital ; pour utilisation domestique seulement
- Pour éviter tout risque d'électrocution en utilisant le coussin, veiller à respecter les consignes suivantes
  - Ne pas l'utiliser s'il est humide. Si le coussin est devenu humide ou mouillé, le sécher complètement avant utilisation
  - N'utiliser le coussin que dans une pièce sèche, et non par exemple dans une salle de bain.
  - Vérifier que le coussin n'est pas endommagé avant chaque utilisation, c'est à dire ne pas l'utiliser s'il présente des dommages visibles au niveau de la commande manuelle, des commutateurs, de la prise ou du coussin lui-même.
  - Ne pas insérer d'aiguille ni d'autre objet tranchant.
- Pour éviter la surchauffe
  - Ne pas laisser le coussin allumé sans surveillance ; l'éteindre lorsque vous quittez la pièce
  - Ne pas utiliser le coussin replié
  - Éviter de froisser le coussin
  - Ne pas couvrir le contrôleur ! Pour s'assurer que le contrôleur fonctionne correctement, ne pas le placer sur ou sous le coussin chauffant ni le couvrir avec d'autres objets
  - Le câble ne doit pas être enroulé autour de la commande manuelle
- Ne pas utiliser sur une personne incapable de mouvement, un bébé, une personne insensible à la chaleur ou des animaux. Ne pas laisser les enfants jouer avec l'appareil
- Veiller à ce que les enfants n'utilisent pas cet appareil sans surveillance. Ce coussin chauffant ne peut pas être utilisé par des enfants moins de 3 ans, car ils sont incapables de réagir à la surchauffe. Les enfants de plus de 3 et de moins de 8 ans ne doivent pas utiliser cet appareil à moins qu'un parent ou un tuteur ait réglé la commande sur le réglage de la température la plus basse 1
- Cet appareil peut être utilisé par des enfants âgés de 8 ans ou plus et par des gens qui ont des capacités physiques, sensorielles ou mentales réduites, ou une expérience et / ou des connaissances inadéquates, à condition qu'elles soient surveillées ou aient reçu des instructions sur la façon d'utiliser l'appareil en toute sécurité et qu'elles aient compris les dangers en résultant
- Une application excessive avec un réglage élevé peut provoquer des brûlures de la peau
- Ce coussin chauffant ne peut être utilisé qu'en conjonction avec le contrôleur indiqué sur l'étiquette
- Lorsque l'appareil est susceptible d'être utilisé pour une période prolongée, c'est à dire par l'utilisateur qui s'endort, les commandes doivent être ajustées sur un réglage recommandé pour une utilisation continue.
- Examiner si l'appareil présente des signes d'usure ou de dégâts. En cas de signes d'usure ou de dégâts, ou si l'appareil a été mal utilisé, merci de contacter le fabricant ou un agent agréé avant toute utilisation
- Si le câble d'alimentation est endommagé, il doit être remplacé par le fabricant ou un agent agréé afin d'éviter tout danger
- Ne pas essayer d'ouvrir ou de réparer l'appareil par vous-même. Des outils spéciaux sont nécessaires pour remonter l'appareil
- Ne pas percer le coussin et ne pas y attacher d'épingles de sûreté ou d'autres objets pointus ou tranchants
- Cet appareil émet de très faibles champs électriques et magnétiques qui peuvent perturber le fonctionnement de votre stimulateur cardiaque. Par conséquent, nous vous conseillons de consulter votre médecin et le fabricant de votre stimulateur cardiaque avant d'utiliser cet appareil
- Laisser l'appareil refroidir avant de le plier et de le ranger dans un endroit sec. Ne pas placer d'objets lourds dessus afin d'éviter le flambage
- Les sources de chaleur, comme les bouteilles d'eau chaude, les autres coussins chauffants ou équivalents, ne doivent pas être placées sur le coussin

Utilisation

- Brancher l'appareil sur une prise secteur.
- Appuyer sur le bouton ON / OFF ⏻ et afficher la température sur le réglage 1. Après quelques minutes, le coussin devient sensiblement plus chaud. En cas de besoin d'un réglage de température plus élevé ♨ , appuyer continuellement sur le bouton de sélection de la température et la température affichée cycle parmi les sélections 1-4.
- Le coussin chauffant s'éteint automatiquement et le voyant DEL s'allume après env. 90 minutes d'utilisation continue. Pour le remettre en marche, appuyer sur le bouton ON / OFF ⏻ , puis revenir au réglage de chaleur désiré
- Débrancher l'appareil de la prise secteur une fois l'utilisation terminée.

⚠ **AVERTISSEMENT:** Ne jamais utiliser le coussin sans la housse en tissu. Laisser un peu de circulation de l'air entre le coussin et la peau lors de l'utilisation

Nettoyage et entretien
Coussin chauffeur

- Avant de nettoyer le coussin, le débrancher de la prise secteur et le laisser refroidir pendant au moins dix minutes.
- Le coussin chauffant est équipé d'un câble détachable, débrancher la prise et retirer le câble du coussin chauffant.
- Nettoyer le coussin en utilisant un chiffon doux et humide.
- Ranger l'appareil dans un endroit propre et sec, à plat sans le recouvrir ou ni déposer quoi que ce soit dessus.

Housse du coussin chauffeur

- Retirer le coussin chauffeur de sa housse
- La housse peut être lavée à la machine

⚠ **AVERTISSEMENT**
- Ne pas laisser le contrôleur être mouillé
- Ne pas utiliser de détergents ni de solvants, car ils peuvent endommager l'appareil
- Ne jamais tenir le contrôleur sous l'eau. Sinon l'humidité peut entrer et provoquer des dommages.
- Sécher le coussin et sa housse en tissu complètement avant de le rallumer.
- Le nettoyage et l'entretien ne peuvent pas être faits par des enfants sans surveillance.

Données techniques

Modèle	: HP3040A / HP4060A
Alimentation	: 220-240 V AC 50 Hz
Puissance de chauffage	: 100 watt
Arrêt automatique	: env. 90 min
État de fonctionnement	: n'utiliser que dans des locaux secs
Conditions de stockage	: Déposé à plat, propre et sec
Dimensions	: 30 x 40 cm / 40 x 60 cm

Explication des symboles

🕮	Lire les instructions	✕	Ne pas utiliser de javel
⊗	Ne pas insérer d'aiguille	⊠	Ne pas blanchir
⊘	Ne pas utiliser plié ou avec des bosses	⊠	Ne pas repasser
⊘	Ne doit pas être utilisé par de très jeunes enfants (0-3 ans)	⊠	Ne pas nettoyer à sec
🛁	Programme de lavage normal 40 °C	⚠	Avertissement sur les risques de blessures et les dangers pour la santé
🛁	Ne pas laver		

EN WARNING: The symbol on this product means that it's an electronic product and following the European directive 2012/19/EU the electronic products have to be dispose on your local recycling centre for safe treatment.
DE ACHTUNG: Das Symbol auf diesem Produkt bedeutet, dass es sich um ein elektronisches Gerät entsprechend der europäischen Richtlinie 2012/19/EU handelt, und dass das elektronische Gerät über das lokale Recyclingzentrum sicher entsorgt werden muss.
PL OSTRZEŻENIE: Symbol umieszczony na urządzeniu oznacza, że stanowi ono produkt elektroniczny spełniający wszystkie wymogi europejskiej Dyrektywy 2012/19/EU. Dla zapewnienia odpowiedniej utylizacji, produkty elektroniczne muszą być przekazywane do miejscowych punktów zbiórki w celu przeznaczenia ich do recyklingu.
ES ADVERTENCIA: Este símbolo en el producto significa que se trata de un producto electrónico y, en conformidad con la Directiva Europea 2012/19/EU, los productos electrónicos deberán desecharse en su centro de reciclaje local para un tratamiento seguro.
RU ПРЕДУПРЕЖДЕНИЕ: Данный символ на изделии означает, что это электронный продукт и, в соответствии с европейской директивой 2012/19/EU, должен быть утилизирован в местном центре утилизации.
FR AVERTISSEMENT: le symbole figurant sur ce produit signifie qu'il s'agit d'un produit électronique et, conformément à la directive européenne 2012/19/EU, les produits électroniques usagés doivent être apportés dans un point de collecte pour leur recyclage.
AR تحذير: يعني الرمز الموجود على المنتج يشير أنه منتج إلكتروني مطابق للتوجيه الأوروبي ١٩/٢٠١٢/EU ويلتزم أن يتم التخلص من المنتجات الإلكترونية في مركز إعادة التدوير المحلي الخاص بك من أجل معالجة آمنة.
FA هشدار: سمبل روی محصول به این معنا است که این یک محصول الکترونیکی است و از دستورالعمل اروپایی ۱۹/۲۰۱۲/EU پیروی می کند محصولات باید برای عملیات ایمنی به مرکز بازیابی محلی شما برده شوند.